(DE) Deutsch

- Die aktuellen örtlichen Installationsvorschriften sind bei der Montage und Inbetriebnahme zu beachten.
- Bitte lassen Sie die Installation nur durch fachkundige Personen durchführen. Bei elektronischen Produkten muss die Installation zusätzlich durch eine Elektrofachkraft durchgeführt werden.
- Produkt nur zur Verwendung in Privathaushalten.
- Bei Frostgefahr Wasserzufuhr unterbrechen.
- Nur für Leitungs- oder Trinkwasser zugelassen. Kein Meer-, Brunnen- oder Regenwasser verwenden.
- Entsorgung gemäß aktuellen behördlichen Vorschriften.

⚠ Sicherheitshinweise

- Führen Sie keine eigenständigen Reparaturen oder Modifizierungen am Produkt durch. Es besteht die Gefahr eines Stromschlags, einer Überhitzung, einer dauerhaften Beschädigung des Produkts, eines Brandes oder eines Kurzschlusses! Andernfalls sind Haftungs- und Garantieansprüche ausgeschlossen.

ⓘ Die Abbildungen können vom Produkt abweichen.

(CZ) Čeština

- Při montáži a uvedení do provozu je třeba dodržovat aktuální místní předpisy pro instalaci.
- Montáž prosím nechte provést pouze odborným personálem. V případě elektronických výrobků musí instalaci rovněž provést kvalifikovaný elektrikář.
- Výrobek je určen pouze k použití v soukromých domácnostech.
- V případě nebezpečí zamrznutí přerušte přívod vody.
- Přípustné jen pro vodu z vodovodu nebo pitnou vodu. Nepoužívejte mořskou, studniční nebo dešťovou vodu.
- Zlikvidujte podle aktuálních úředních předpisů.

⚠ Bezpečnostní pokyny

- Neprovádějte na výrobku žádné svépomocné opravy nebo změny. Hrozí nebezpečí zasažení elektrickým proudem, přehřátí, trvalého poškození výrobku, požáru nebo zkratu! Jinak jsou vyloučeny jakékoli nároky na ručení a záruku.

ⓘ Obrázky se mohou od výrobku odlišovat.

(DK) Dansk

- De til enhver tid gældende lokale installations-bestemmelser skal overholdes ved montering og ibrugtagning.
- Lad kun fagkyndige personer gennemføres monteringen. Elektroniske produkter skal altid desuden installeres af en autporiseret elektriker.
- Produktet må kun anvendes i private husholdninger.
- Ved risiko for frost skal vandtilførslen afbrydes.
- Kun godkendt til lednings eller drikkevand. Uegnet til havvand, brøndvand eller regnvand.
- Bortskaffelse sker i henhold til de til enhver tid gældende myndighedsbestemmelser.

⚠ Sikkerhedshenvisninger

- Udfør ikke selv reparationer eller ændringer på produktet. Der er fare for elektrisk stød, en overopædhedning, en varig skade på produktet, en brand eller ern kortslutning! Ellers bortfalder alle ansvars- og garantikrav.

ⓘ Illustrationerne kan afvige fra produktet.

(ES) Español

- Durante el montaje y la puesta en marcha deben respetarse las normas de instalación locales vigentes.
- Por favor, permita que sea únicamente el personal profesional quien realice el montaje. Un electricista deberá efectuar además la instalación de los productos electrónicos.
- Producto apto únicamente para su uso en hogares privados.
- En caso de peligro de heladas, interrumpa el suministro de agua.
- Solo homologado para agua de grifo o agua potable. No emplear agua de mar, agua de fuente ni agua de lluvia.
- La eliminación del producto debe efectuarse de acuerdo con la normativa oficial vigente.

⚠ Indicaciones de seguridad

- No realice reparaciones ni modificaciones en el producto por su cuenta. ¡Existe riesgo de descarga eléctrica, sobrecalentamiento, daños permanentes en el producto, incendio o cortocircuito! De lo contrario, quedará excluida cualquier responsabilidad y reclamación de garantía.

ⓘ Las figuras pueden diferir del producto.

(FR) Français

- Tenir compte des instructions de montage locales actuelles lors du montage et de la mise en service.
- Veuillez confier le montage à des personnes qualifiées. Pour les produits électroniques, l'installation doit également être effectuée par un électricien.
- Ce produit est réservé à un usage domestique.
- En cas de risque de gel, couper l'arrivée d'eau.
- Autorisé que pour l'eau du robinet ou l'eau potable. Ne pas utiliser d'eau salée, d'eau de forage ou d'eau de pluie.
- Élimination conformément aux réglementations légales actuelles en vigueur.

⚠ Consignes de sécurité

- N'effectuez aucune réparation ou modification sur le produit de votre propre chef. Il y a un risque de décharge électrique, de surchauffe, d'endommagement durable du produit, d'incendie ou de court-circuit ! Les recours en responsabilité et en garantie seront alors exclus.

ⓘ Les illustrations peuvent différer du produit.

(GB) English

- The current local regulations must be followed during installation.
- Only allow experts carry out the installation work. In the case of electronic products, installation must be carried out additionally by a qualified electrician.
- The product is only to be used in private households.
- If there is any risk of frost, disconnect the water supply.
- Only approved for mains or potable water. Do not use seawater, well water or rain water.
- Disposal in accordance with current official regulations.

⚠ Safety notes

- Do not carry out any repairs or modifications to the product yourself. There is a risk of electric shock, overheating, permanent damage to the product, fire or a short-circuit! Otherwise all liability and warranty claims shall be excluded.

ⓘ The illustrations may differ from the product.

(HR) Hrvatski

- Pri montaži i puštanju u rad trebate se pridržavati važećih lokalnih propisa o instalaciji.
- Montažu smije izvoditi samo stručno ospo sobljeno osoblje. U slučaju elektroničkih proizvoda, instalaciju također mora izvesti kvalificirani električar.
- Proizvod je samo za uporabu u u privatnim kućanstvima.
- Prekinite dovod vode ako postoji opasnost od mraza.
- Dozvoljeno samo za vodu iz vodovoda ili pitku vodu. Ne koristiti morsku vodu, bunarsku vodu ili kišnicu.
- Zbrinjavanje u skladu s važećim službenim propisima.

⚠ Sigurnosne upute

- Ne izvodite vlastoručne popravke ili izmjene na proizvodu. Postoji opasnost od strujnog udara, pregrijavanja, trajnog oštećenja proizvoda, požara ili kratkog spoja! U suprotnom slučaju isključena su jamstvena prava i odgovornost.

ⓘ Slike se mogu razlikovati od proizvoda.

(HU) Magyar

- A felszerelés és a használatba vétel során során be kell tartani az érvényben lévő helyi felszerelési előírásokat.
- Kérjük, hogy a szerelést csak szakértő személyekkel végeztesse el. Az elektronikai termékek esetén a szerelést egy szakképzett villanyszerelővel együtt kell végezni.
- A termék csak otthoni, háztartási használatra készült.
- Fagyveszély esetén a vízellátást el kell zárni.
- Csak vezetékes víz vagy ivóvíz engedélyezett. Ne használjon tenger-, kút- vagy esővizet.
- A hatályos hatósági előírásoknak megfelelően kell ártalmatlanítani.

⚠ Biztonsági útmutatások

- Ne végezzen önhatalmú javításokat vagy módosításokat a terméken. Fennáll az áramütés, a túlmelegedés, a termék maradandó károsodásának veszélye, ill. tűz- vagy rövidzárlat! Ellenkező esetben a felelősség és a szavatossági érvényüket vesztik.

ⓘ Az ábrák eltérhetnek a terméktől.

(IT) Italiano

- Durante il montaggio e la messa in funzione, vanno rispettate le disposizioni di installazione locali attuali.
- Il montaggio deve essere eseguito solo da persone specializzate in materia. Nel caso di prodotti elettronici, l'installazione deve essere eseguita da un elettricista professionista.
- Prodotto destinato esclusivamente all'uso in abitazioni private.
- In caso di rischio di gelo, interrompere l'alimentazione idrica.
- Omologato solo per acqua di rubinetto o potabile. Non utilizzare acqua marina, di fonte o piovana.
- Lo smaltimento deve avvenire ai sensi delle attuali disposizioni delle autorità.

⚠ Norme di sicurezza

- Non eseguire riparazioni né apportare modifiche in modo autonomo al prodotto. Potrebbe verificarsi il pericolo di una scossa elettrica, un surriscaldamento, un danno permanente al prodotto, un incendio o un cortocircuito! In caso contrario, sono escludono i diritti di responsabilità e garanzia.

ⓘ Le figure possono differire dal prodotto.

(NL) Nederlands

- De actuele plaatselijke installatievoorschriften dienen bij de montage en ingebruikname in acht te worden genomen.
- Gelieve de montage uitsluitend door vakkundige personen te laten doorvoeren. Bij elektronische producten moet de installatie daarnaast worden uitgevoerd door een gekwalificeerd elektricien.
- Het product is alleen voor gebruik in particuliere huishoudens.
- Onderbreek de watertoevoer bij kans op vorst.
- Alleen toegestaan voor kraanwater of drinkwater. Geen zee-, bron- of regenwater gebruiken.
- Verwijderen volgens de geldende voorschriften van de autoriteiten.

⚠ Veiligheidsinstructies

- Voer zelf geen reparaties aan het product uit en breng geen wijzigingen aan. Er bestaat kans op elektrische schokken, oververhitting, permanente beschadiging van het product, brand of kortsluiting! Anders zijn aansprakelijkheids- en garantieclaims uitgesloten.

ⓘ De afbeeldingen kunnen van het product afwijken.

(PL) Polski

- Podczas montażu i uruchamiania należy przestrzegać obowiązujących lokalnych przepisów instalacyjnych.
- Montaż należy zlecić specjaliście. W przypadku produktów elektronicznych instalacja musi być dodatkowo wykonana przez wykwalifikowanego elektryka.
- Produkt tylko do użytku w prywatnych gospodarstwach domowych.
- W przypadku ryzyka wystąpienia temperatury ujemnej należy odłączyć doprowadzenie wody.
- Urządzenie przeznaczone wyłącznie do użytku z wodą wodociągową lub pitną. Nie używać wody morskiej, studziennej lub deszczowej.
- Utylizacja zgodnie z obowiązującymi przepisami urzędowymi.

⚠ Wskazówki dotyczące bezpieczeństwa

- Nie wykonywać samodzielnie żadnych napraw ani modyfikacji produktu. Zachodzi ryzyko porażenia prądem, przegrzania, trwałego uszkodzenia produktu, pożaru lub zwarcia! W przeciwnym wypadku roszczenia z tytułu odpowiedzialności cywilnej za produkt i gwarancji są wykluczone.

ⓘ Ilustracje mogą odbiegać od rzeczywistego wyglądu produktu.

(RO) Românesc

- Prevederile locale actuale cu privire la instalare trebuie să fie respectate în timpul montajului și punerii în funcțiune.
- Vă rugăm să dispuneți realizarea montajului numai de către persoane specializate. În cazul produselor electronice, instalarea trebuie să fie realizată suplimentar de către un electrician.
- Produs pentru utilizarea numai în gospodării private.
- În cazul pericolului de îngheț întrerupeți alimentarea cu apă.
- Este aprobat doar pentru apă potabilă sau din rețeaua publică. Nu utilizați apă de mare, apă de izvor sau apă de ploaie.
- Eliminarea ca deșeu în conformitate cu prevederile oficiale actuale.

⚠ Indicații privind siguranța

- Nu realizați reparații sau modificări pe cont propriu la produs. Există pericolul de electrocutare, de supraîncălzire, de defectare ireparabilă a produsului, de incendiu sau de scurtcircuit! În caz contrar, sunt excluse pretențiile de răspundere și de garanție.

ⓘ Figurile pot diferi de produs.

(RU) Русский

- При выполнении монтажа и ввода в эксплуатацию необходимо соблюдать актуальные местные требования и рекомендации к монтажу.
- Монтаж должен производиться только компетентными лицами. К монтажу электронных изделий дополнительно надо привлекать квалифицированного электрика.
- Изделие предназначено исключительно для использования в частных домашних хозяйствах.
- Перекрыть подачу воды при риске замерзания.
- Допустимо для использования только с водопроводной или питьевой водой. Морскую, колодезную и дождевую воду использовать нельзя.
- Утилизировать изделие в соответствии с требованиями актуальных нормативных документов.

⚠ Указания по технике безопасности

- Не выполняйте самостоятельно ремонт и изменения конструкции изделия. Существует опасность поражения электрическим током, перегрева, необратимого повреждения изделия, возгорания или короткого замыкания! В таком случае мы не несем ответственность за безопасность нашего изделия, а наша гарантия аннулируется.

ⓘ Внешний вид изделия может отличаться от изображений.

(SE) Svenska

- De aktuella lokala installationsföreskrifterna skall beaktas vid montering och idrifttagning.
- Endast sakkunniga personer får montera utrustningen. Installation av elektroniska produkter måste dessutom genomföras av behörig elektriker.
- Produkt avsedd att användas endast i privathushåll.
- Bryt vattentillförseln vid risk för frost.
- Godkänt endast för lednings- eller dricksvatten. Använd inte havs-, brunns- eller regnvatten.
- Bortskaffning enligt aktuella myndighetsföreskrifter.

⚠ Säkerhetshänvisningar

- Utför inga reparationer eller modifieringar av produkten på egen hand. Det föreligger risk för elektriska stötar, överhettning, permanenta skador på produkten, brand eller kortslutning. I annat fall utesluts anspråk på grund av ansvar och garanti.

ⓘ Bilder och produkt kan skilja sig åt.

(SI) Slovenski

- Pri montaži in zagonu je treba upoštevati veljavne krajevne predpise za inštalacijo!
- Montažo naj opravijo le strokovno uspo sobljene osebe. Pri električnih izdelkih mora namestitev še dodatno izvesti električar.
- Izdelek je predviden samo za uporabo v zasebnih gospodinjstvih.
- Pri nevarnosti zmrzali prekinite dovod vode.
- Odobreno samo za uporabo vodovodne ali pitne vode. Ne uporabljati morske vode, vode iz vodnjakov ali deževnice.
- Pri odstranjevanju je treba upoštevati krajevne predpise.

⚠ Varnostni napotki

- Ne izvajajte samovoljnih popravil ali sprememb na izdelku. Obstaja nevarnost električnega udara, pregrevanja, trajne okvare izdelka, požara ali kratkega stika! Sicer bodo jamstvo in garancijski zahtevki zavrnjeni.

ⓘ Slike se lahko razlikujejo od izdelka.

(SK) Slovaška

- Pri montáži a uvedení do prevádzky je potrebné dodržiavať aktuálne miestne predpisy pre inštaláciu.
- Montáž nechajte zrealizovať prostredníctvom odborníkov. V prípade elektronických výrobkov musí byť inštalácia vykonaná kvalifikovaným elektrikárom.
- Výrobok je určený len na použitie v domácnostiach.
- Pri nebezpečenstve mrazu, prerušte dodávku vody.
- Schválené iba pre úžitkovú alebo pitnú vodu. Nepoužívajte vodu morskú, zo studne alebo dažďovú.
- Likvidácia musí spĺňať miestne predpisy úradov.

⚠ Bezpečnostné pokyny

- Na výrobku nevykonávajte žiadne vlastné opravy ani úpravy. Hrozí nebezpečenstvo úrazu elektrickým prúdom, prehriatia, trvalého poškodenia výrobku, požiaru alebo skratu! V opačnom prípade je vylúčená zodpovednosť a záručné nároky.

ⓘ Obrázky sa môžu od výrobku líšiť.

(TR) Türkçe

- Yerel güncel kurulum talimatları montaj ve işletmeye alma işlemlerinde dikkate alınacaktır.
- Lütfen montajın bir uzman kişi/firma tarafından yapılmasını sağlayın. Elektronik ürünlerin kurulumu, ek olarak bir uzman elektrikçi tarafından yapılmak zorundadır.
- Ürün sadece özel ev işlerinde kullanılacaktır.
- Don tehlikesi olduğunda su girişini kapatın.
- Sadece musluk veya içme suyu için izin verilmiştir. Deniz suyu, kuyu veya yağmur suyu kullanmayın.
- Kullanım dışı kalan ürün güncel yasal yönetmelikler uyarınca bertaraf edilecektir.

⚠ Güvenlik uyarıları

- Ürün üzerinde kendi başınıza herhangi bir onarım veya değişiklik yapmayın. Elektrik çarpması, aşırı ısınma, üründe kalıcı hasar, yangın veya kısa devre riski vardır! Aksi takdirde, firmamızın ürün sorumluluğu ve garanti yükümlülükleri sona erer.

ⓘ Görseller üründen farklılık gösterebilir.

- **Für Service-Informationen, Ersatzteile und Pflegehinweise:**
- *Pro servisní informace, náhradní díly a pokyny pro údržbu:*
- *For serviceinformationer, reservedele og serviceanvisninger:*
- *Para información de asistencia técnica, piezas de recambio e instrucciones de cuidado:*
- *Pour les informations de service, les pièces de rechange et les conseils d'entretien :*
- *For service information, spare parts and care instructions:*
- *Za informacije o servisu, rezervne dijelove i upute o njezi:*
- *Szervizzel kapcsolatos információk, pótalkatrészek és ápolási utasítások:*
- *Per informazioni sull'assistenza, ricambi e avvertenze per la manutenzione:*
- *Voor informatie over service, vervangende onderdelen en onderhoudsinstructies:*
- *Informacje serwisowe, części zamienne i wskazówki dotyczące pielęgnacji:*
- *Pentru informații de service, piese de schimb și instrucțiuni de îngrijire:*
- *Сервисная информация, запасные части и указания по уходу:*
- *För serviceinformation, reservdelar och skötselråd:*
- *Za informacije o servisu, nadomestne dele in napotke za nego:*
- *Pre servisné informácie, náhradné diely a pokyny pre starostlivosť:*
- *Servis bilgileri, yedek parçalar ve bakım bilgileri için:*

fjschuette.com

SCHÜTTE
ARMATUREN UND BRAUSEN SEIT 1976

Franz Joseph Schütte GmbH |
Hullerweg 1 | 49134 Wallenhorst
(Germany) | info@fjschuette.de |
fjschuette.com

FJS-BAD-ÜBSTH-60171_0324

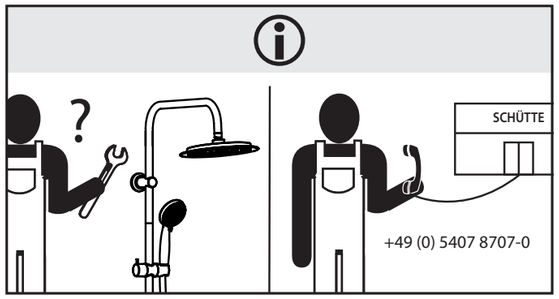

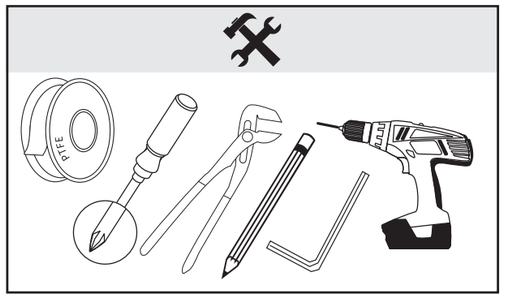

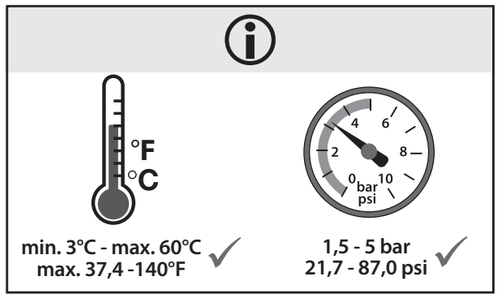

SCAN HIER!
Scan here!

fjschuette.com

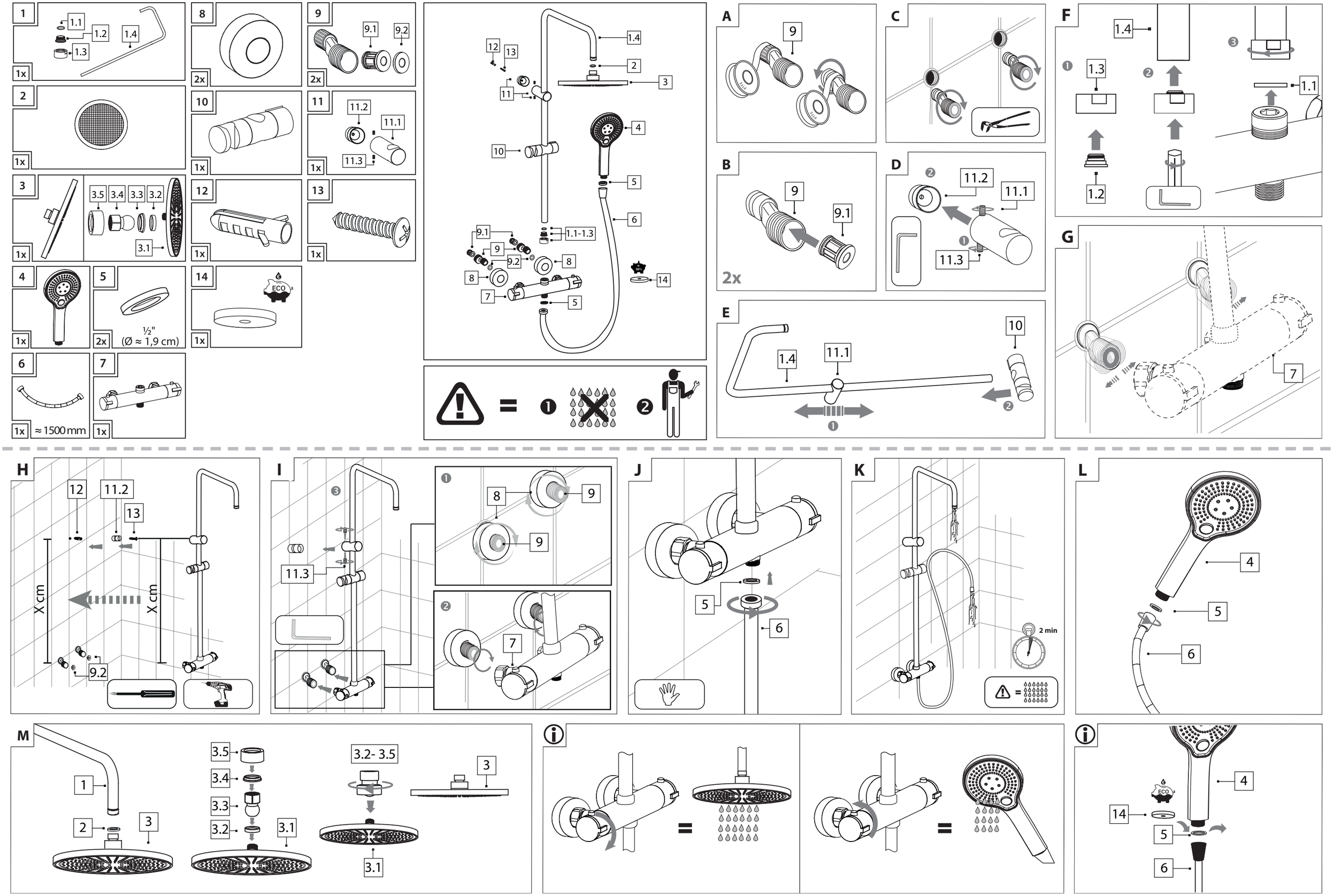
1
1.1
1.2
1.3
1.4
1x
2
1x
3
3.5
3.4
3.3
3.2
3.1
1x
4
1x
5
½"
(Ø ≈ 1,9 cm)
2x
6
≈ 1500 mm
1x
7
1x
8
2x
9
9.1
9.2
2x
10
1x
11
11.1
11.2
11.3
1x
12
1x
13
1x
14
ECO
1x
12
13
11
10
1.4
2
3
4
5
6
9.1
9
9.2
8
8
7
1.1-1.3
5
14
A
9
B
9
9.1
2x
C
D
11.2
11.1
11.3
E
1.4
11.1
10
F
1.4
1.3
1.2
1.1
G
7
H
12
11.2
13
X cm
X cm
9.2
I
11.3
8
9
9
7
J
5
6
K
2 min
L
4
5
6
M
1
2
3
3.5
3.4
3.3
3.2
3.1
3.2- 3.5
3
3.1
4
ECO
14
5
6